ESKIMOS - ZESTAW TERMOSTATYCZNY NAROŻNY
z głowicą termostatyczną Bella



Zestaw termostatyczny do grzejników to rozwiązanie służące do automatycznej regulacji temperatury w pomieszczeniach. Ich głównym zadaniem jest utrzymanie temperatury na pożądanym poziomie, co przekłada się na komfort użytkowania oraz efektywność energetyczną systemu ogrzewania.

Parametry pracy:

Rodzaj czujnika głowicy termostatycznej: **cieczowy**
Gwint przyłączeniowy głowicy termostatycznej: **M30 x 1,5**
Minimalna nastawa głowicy termostatycznej: **6˚ C (0 – głowica całkowicie zamknięta)**
Zakres regulacji temperatury: **6˚ C - 28˚ C**
Maksymalne ciśnienie statyczne: **10 bar**
Maksymalna różnica ciśnień: **1 bar**
Maksymalna temperatura robocza: **95˚ C**
Maksymalna temperatura pomieszczenia: **50˚ C**

Certyfikacja:

Znakowanie

Krajowa deklaracja właściwości użytkowych nr 2/calido/2025

Zgodność z PN-EN 215:2020-01, PN-M-75002:2016-10

Zestaw zawiera:

- Głowicę termostatyczną Bella
- Zawór termostatyczny zasilający narożny 1/2” z nastawą wstępną
- Zawór powrotny, narożny 1/2”
- Zestaw przyłączeniowy do rur miedzianych o średnicy 15 mm
- Zestaw przyłączeniowy do rur PEX o średnicy 16x2 mm

Dostępny asortyment:

CA/ZGTN-BELLA-ANTR	CA/ZGTN-BELLA-CZ	CA/ZGTN-BELLA-B	CA/ZGTN-BELLA-CH
			

ARKA Sp. z o.o.
ul. Ogrodowa 5,
76-004 Sianów

arka-instalacje.pl

Budowa i wymiary:

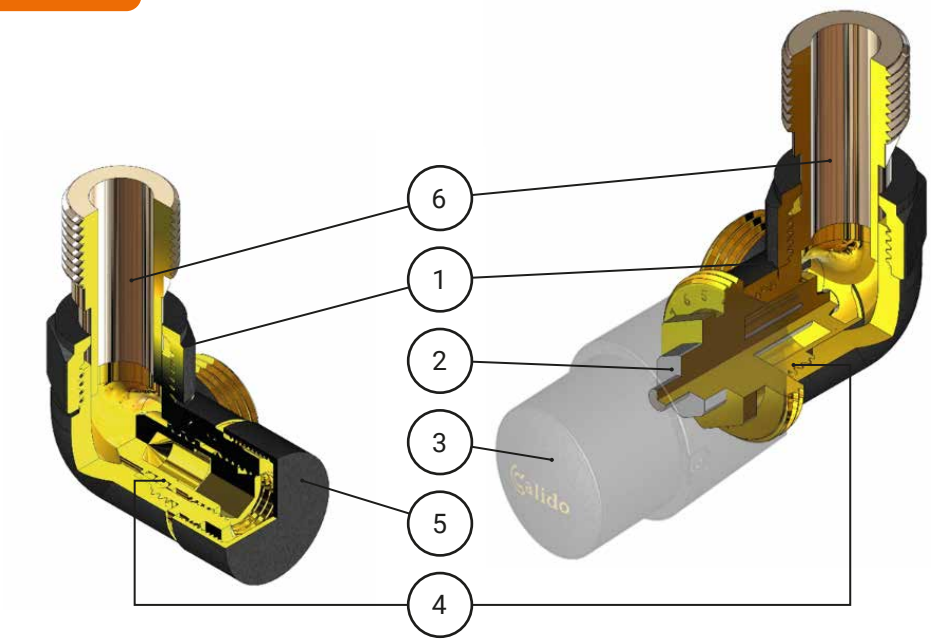

L.p.	Element	Materiał	Wykończenie powierzchni
1.	Korpus	Mosiądz CW617N	Malowana / chromowana
2.	Wkładka termostatyczna	Mosiądz / Stal	-
3.	Pokrętło	Mosiądz CW625N	Malowana / chromowana
4.	O-ring	EPDM	-
5.	Zaślepka zaworu	Mosiądz CW617N	Malowana / chromowana
6.	Nypel	Mosiądz CW617N	Malowana / chromowana

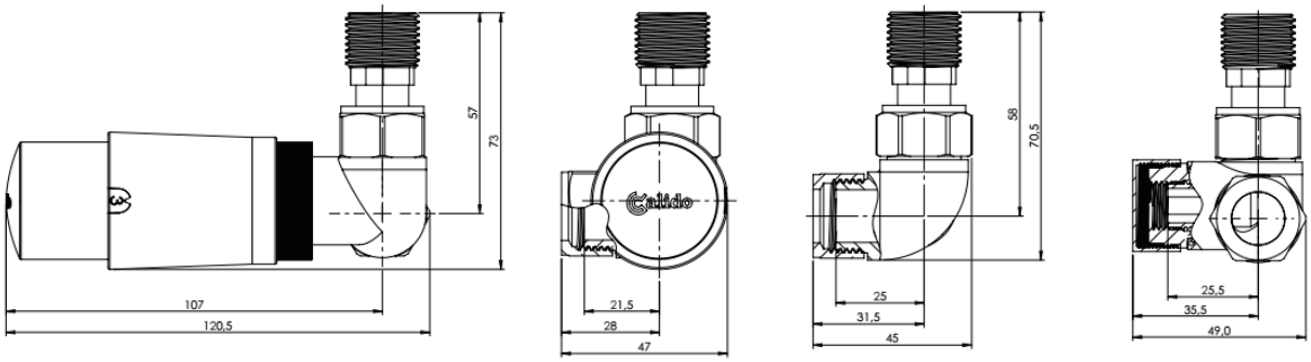

ARKA Sp. z o.o.
ul. Ogrodowa 5,
76-004 Sianów

Temperaturę w pomieszczeniu zwiększa się przez obrót pokrętła głowicy w kierunku przeciwnym do ruchu wskazówek zegara, wybierając pozycję na pokrętle odpowiadającą przybliżonym wartościom temperatury.

Oznakowanie na pokrętle głowicy	Element
0	Zamknięte
*	6 - 8°C
1	11 - 13°C
2	15 - 17°C
3	19 - 21°C
4	23 - 25°C
5	26 - 28°C

Montaż:

1. Odkręcić kapturek ochronny zaworu.
2. Pokrętło głowicy odkręcić do oporu w kierunku przeciwnym do ruchu wskazówek zegara (do położenia "5").
3. Nałożyć głowicę na zawór tak, aby wskaźnik nastawy był dobrze widoczny. Zwrócić uwagę, aby występy na wewnętrznej części cokołu głowicy weszły w odpowiednie wybrania w korpusie wkładki zaworu.
4. Ręcznie dokręcić do oporu nakrętkę głowicy tak, aby zniwelować luz pomiędzy cokołem głowicy a wkładką zaworu. Nie należy używać do tego celu dodatkowych narzędzi.
5. Sprawdzić prawidłowość montażu głowicy przez obrót pokrętła od lewej do prawej. Nie powinny występować zacięcia i opory.

Możliwe konfiguracje montażowe:

Zasilanie grzejnika po prawej stronie



Schemat podłączenia zaworów do grzejnika z zasilaniem po prawej stronie



Instrukcja zamiany stronami wkładek w zaworach zasilającym i powrotnym (z zasilania po prawej stronie na zasilanie po lewej stronie)

Zasilanie grzejnika po lewej stronie



Schemat podłączenia zaworów do grzejnika z zasilaniem po lewej stronie



Konserwacja:

Dla prawidłowej pracy głowicy nie należy narażać głowicy na działanie promieni słonecznych lub innych źródeł ciepła.
Nie zakrywać głowicy przez zasłony, meble, zabudowy itp. Głowicę termostatyczną można czyścić letnią wodą z łagodnymi środkami myjącymi używanymi w gospodarstwie domowym.